MINDPLAST

VED1002 Диспенсер D Mindplast Автоматический диспенсер 360

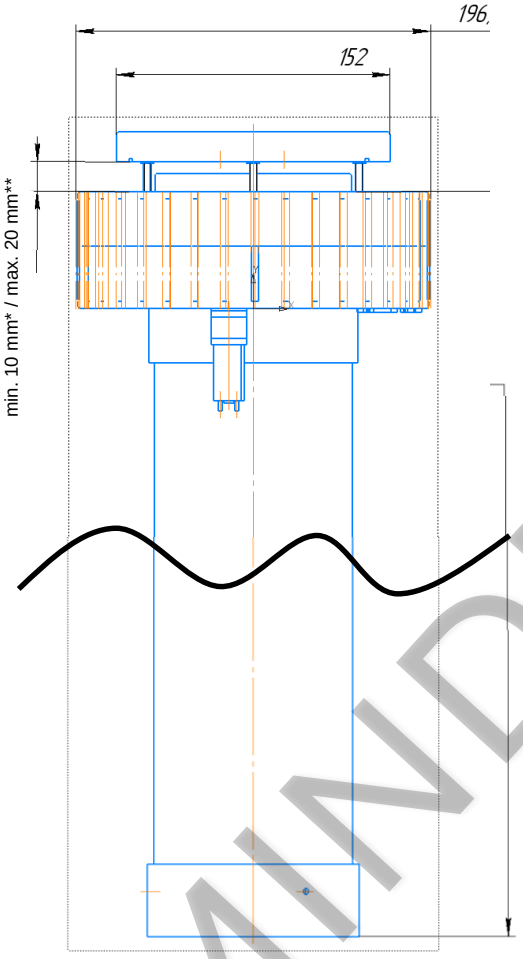

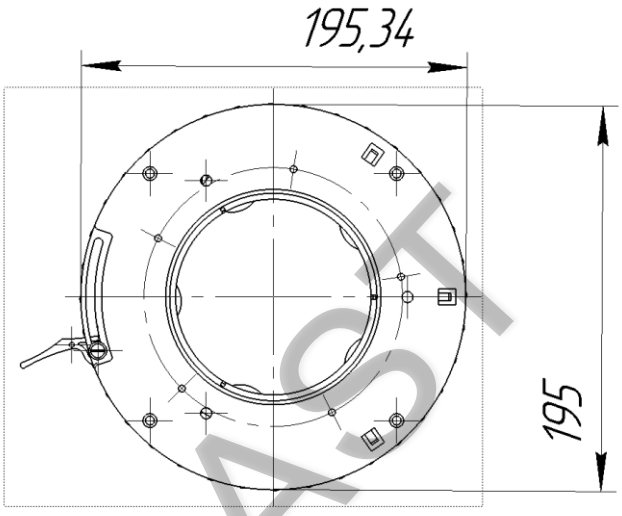

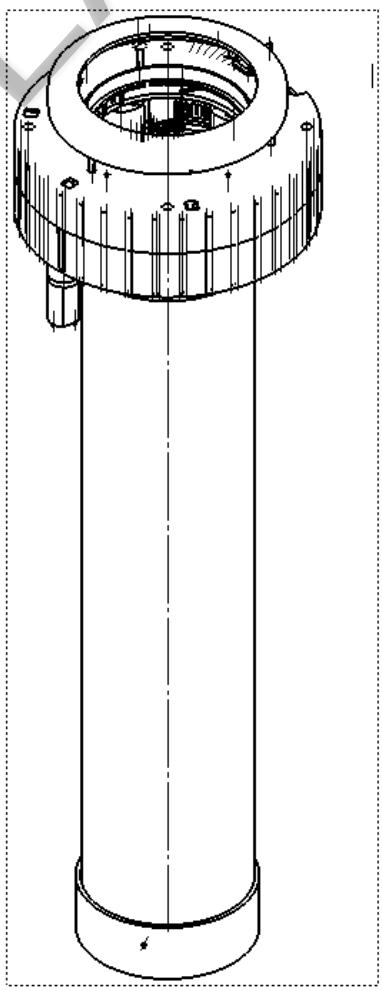

АВТОВЫДАЧА

*- При толщине фасада менее 10 мм необходимо отрезать болты по формуле: 10 – толщина фасада = длина отреза от конца болта. Или купите более короткие болты М4 по формуле: толщина фасада + 7 мм = длина болта

**- При толщине фасада более 20 мм необходимо купить более длинные болты М4 по формуле: толщина фасада + 7 мм = длина болта

MINDPLAST

MINDPLAST
Российская Федерация
Республика Татарстан
Казань, 3-я Кленовая 9
Тел.: +7(495) 275-20-18
sales@mindplast.ru

MINDPLAST